Katalog 2020/2021

Badmöbel Simplyflex

Chr. Schröder Wannentechnik

...Wir bringen Ihr Bad in Schwung...

Stand: 09-2021

Badmöbel Simplyflex

Simplyflex Waschtischunterschrank

800 x 450 x 250 mm (BxTxH)
Schublade mit Softclose und
Siphonausschnitt

0075011708484 - Dekor: Hamilton Eiche Natur
0075011708001 - Dekor: Weiß hochglanz
0075011708585 - Dekor: Wenge
0075011708686 - Dekor: Bodega
0075011708787 - Dekor: Grey Mara

Simplyflex Unterschrank

800 x 450 x 250 mm (BxTxH)
Schublade mit Softclose

0075012708484 - Dekor: Hamilton Eiche Natur
0075012708001 - Dekor: Weiß hochglanz
0075012708585 - Dekor: Wenge
0075012708686 - Dekor: Bodega
0075012708787 - Dekor: Grey Mara

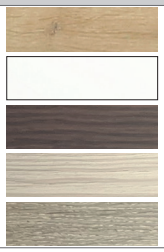

Simplyflex Wandsideboard/Hängeschrank

250 x 200 x 1.000 mm (BxTxH)
mit 2 Türen (rechter oder linker Türanschlag möglich)

0075013708484 - Dekor: Hamilton Eiche Natur
0075013708001 - Dekor: Weiß hochglanz
0075013708585 - Dekor: Wenge
0075013708686 - Dekor: Bodega
0075013708787 - Dekor: Grey Mara

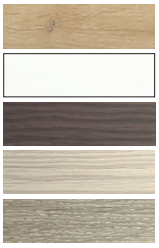

Keramikdesign-Aufsatzwaschtische

Modell: Ida
0075020510001
590 x 400 x 150 mm
(BxTxH)
Farbe: weiß, glanz
ohne Überlaufbohrung

Modell: Berit
0075020520001
510 x 420 x 150 mm
(BxTxH)
Farbe: weiß, glanz
mit Überlaufbohrung

Spiegel

Modell: Max
0074001000047
600 x 800 mm (BxH)
mit integriertem Kosmetikspiegel
inkl. LED-Beleuchtung

Modell: Aron
0074002000047
600 x 800 mm (BxH)
inkl. LED-Beleuchtung

Badmöbel Simplyflex

Varianten/Möglichkeiten

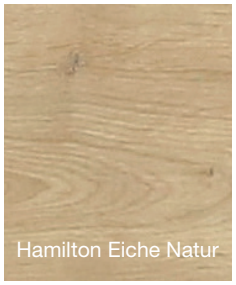

** Bei dem Dekor "Weiß hochglanz" sind die Kanten bei den Fronten abgerundet.

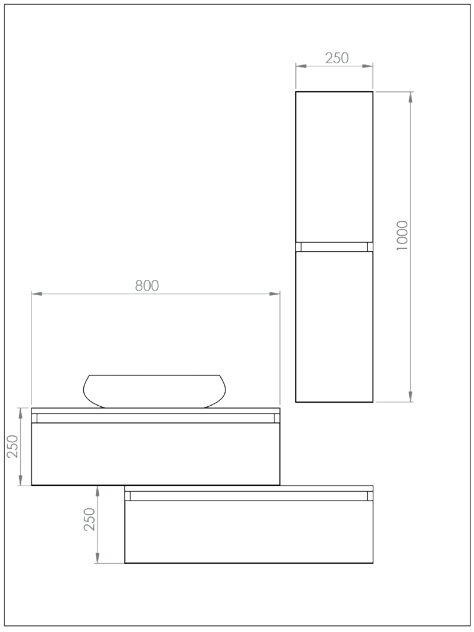

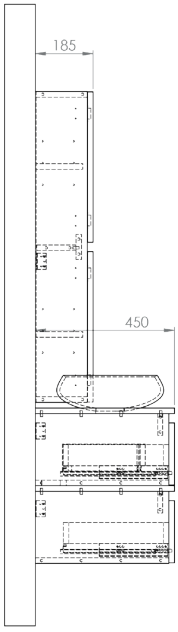

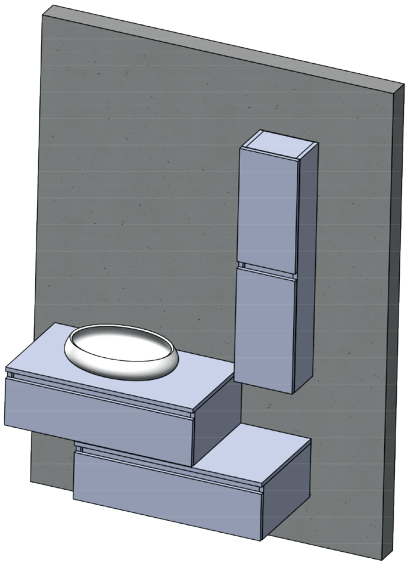

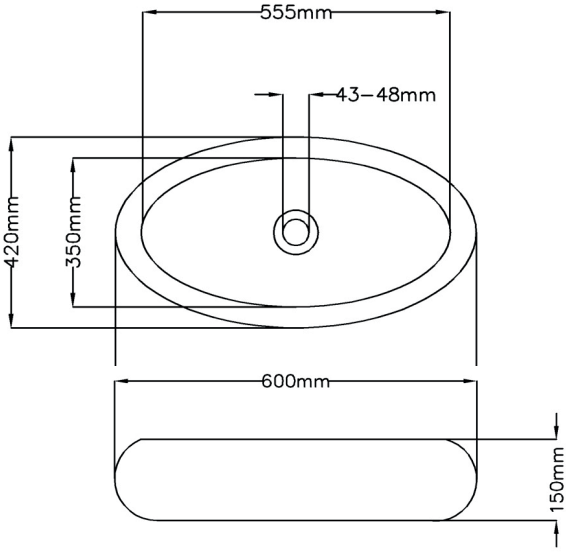

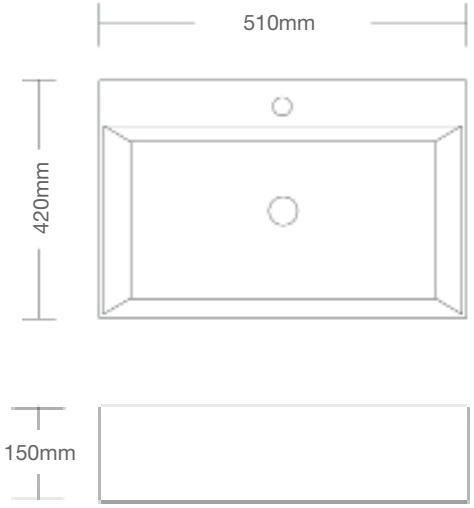

Änderungen und Irrtümer vorbehalten!

...Wir bringen Ihr Bad in Schwung...

Chr. Schröder Wannentechnik
Zinkstraße 7
33378 Rheda-Wiedenbrück
Telefon (0 52 42) 9 68 01-0
Fax (0 52 42) 9 68 01-29
E-Mail info@schroeder-wannentechnik.de

www.schroeder-wannentechnik.de

Händler:

Version: 01-23092021